CITTA' METROPOLITANA DI PALERMO

AREA: VIABILITA' - EDILIZIA - BENI CULTURALI - DIREZIONE VIABILITA'
Ufficio Progettazione e Gestione OO.PP. Area Nord/Ovest

S.P. N° 4 "DI PORTELLA DI POIRA": SAN CIPIRELLO - CORLEONE

LAVORI DI COMPLETAMENTO PER LA RIPRESA DEI TRATTI IN FRANA - IMPORTO DI EURO 5.350.000,00

CODICE UNICO DI PROGETTO (CUP): D87H20000120002

LIVELLO DI PROGETTAZIONE

PROGETTO ESECUTIVO

REVISIONE N.			

TITOLO ELABORATO

8D Intervento km 8+700
Sezioni stato di progetto

GRUPPO DI PROGETTAZIONE

IL PROGETTISTA

(Ing. Claudio Tascone)		

I COLLABORATORI TECNICI

(Geom. Gaetano Restivo)	(Geom. Vincenzo Aiello)	

GLI ESECUTORI TECNICI

(Geom. Salvatore Grifò)	(Geom. Giuseppe Falletta)	(Geom. Franco Mandalà)

data **03/06/2020**

protocollo **34732**

VISTO IL RUP
(Ing. Giacomina Maria Fasulo)

VERIFICA:

Come da rapporto conclusivo di cui all'art 26 del D. Lgs. n. 50 del 18 Aprile e s.m.in.

n. ____________

del ____________

IL RUP
(Ing. Giacomina Maria Fasulo)

VALIDAZIONE

n. ____________

del ____________

IL RUP
(Ing. Giacomina Maria Fasulo)

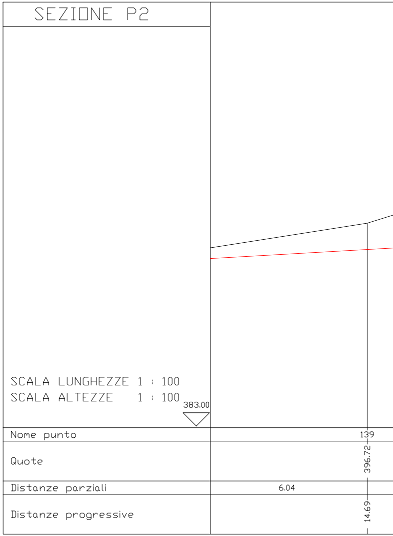
SEZIONE P2
SCALA LUNGHEZZE 1 : 100
SCALA ALTEZZE 1 : 100
383.00
Nome punto
139
Quote
396.72
Distanze parziali
6.04
Distanze progressive
14.69

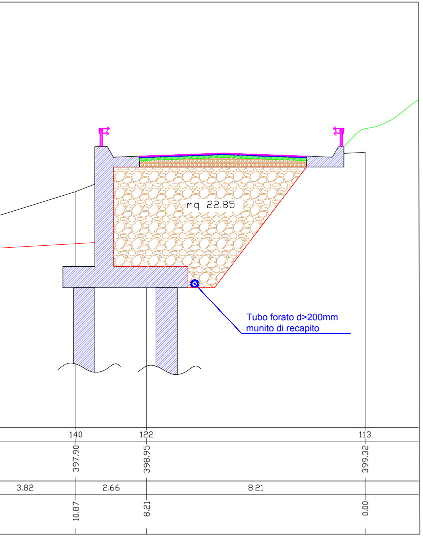
mq 22.85
Tubo forato d>200mm
munito di recapito
140
122
113
397.90
398.95
399.32
3.82
2.66
8.21
10.87
8.21
0.00

SEZIONE P4

SCALA LUNGHEZZE 1 : 100
SCALA ALTEZZE 1 : 100

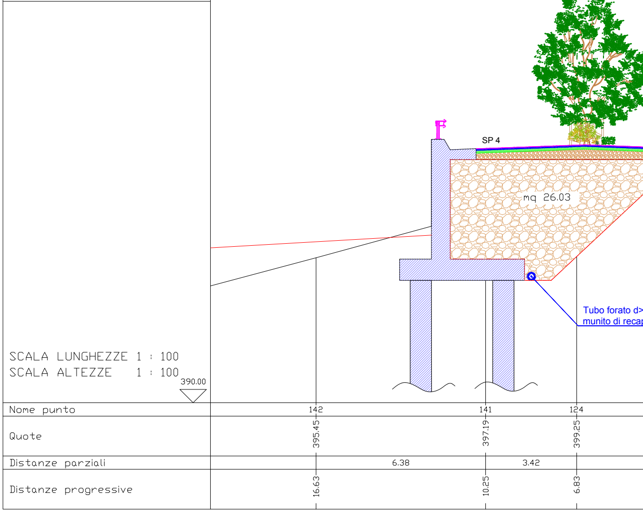
390.00
SP 4
mq 26.03
Tubo forato d>
munito di recap
Nome punto
Quote
Distanze parziali
Distanze progressive
142
141
124
395.45
397.19
399.25
6.38
3.42
16.63
10.25
6.83

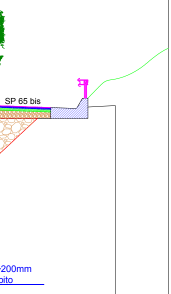
SP 65 bis
-200mm
pito

Quote	399.62
Distanze parziali	6.83
Distanze progressive	0.00

SEZIONE P3

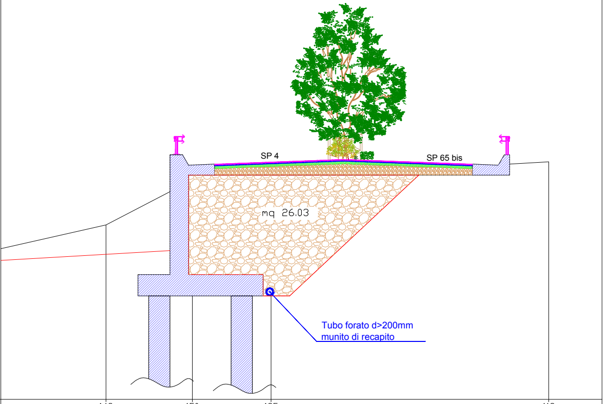
SP 4
SP 65 bis
mq 26.03
Tubo forato d>200mm
munito di recapito

SCALA LUNGHEZZE 1 : 100
SCALA ALTEZZE 1 : 100

391.00

Nome punto		149		150		125		112
Quote		397.55		399.24		399.32		399.93
Distanze parziali	4.95		3.25		2.96		10.44	
Distanze progressive		16.65		13.40		10.44		0.00

SEZIONE P6

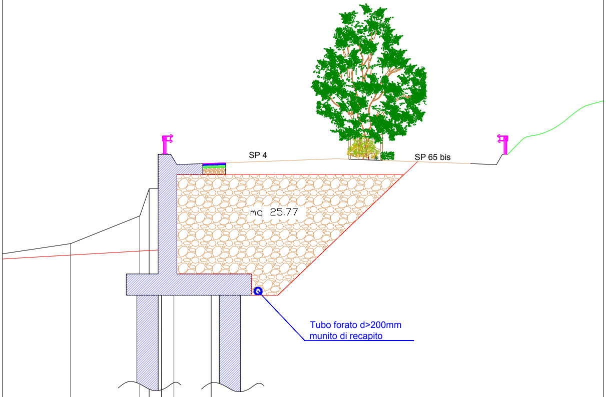
SP 4
SP 65 bis
mq 25.77
Tubo forato d>200mm
munito di recapito

SCALA LUNGHEZZE 1 : 100
SCALA ALTEZZE 1 : 100

391.00

Nome punto	153		151		152		165		162		163
Quote	396.90		397.94		398.96		398.98		399.31		399.50
Distanze parziali		2.60		0.35		0.46		0.47		1.40	
Distanze progressive	5.28		2.68		2.33		1.87		1.40		0.00

SEZIONE P7

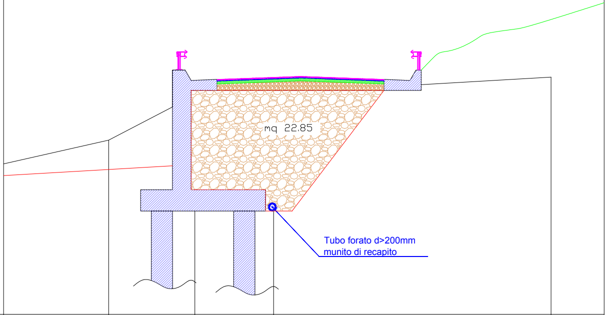

mq 22.85
Tubo forato d>200mm
munito di recapito

SCALA LUNGHEZZE 1 : 100
SCALA ALTEZZE 1 : 100

380.00

Nome punto		149		150		125		112
Quote		397.55		399.24		399.32		399.93
Distanze parziali	4.95		3.25		2.96		10.44	
Distanze progressive		16.65		13.40		10.44		0.00

SEZIONE P8

SCALA LUNGHEZZE 1 : 100
SCALA ALTEZZE 1 : 100

380.00

Nome punto	
Quote	
Distanze parziali	
Distanze progressive	

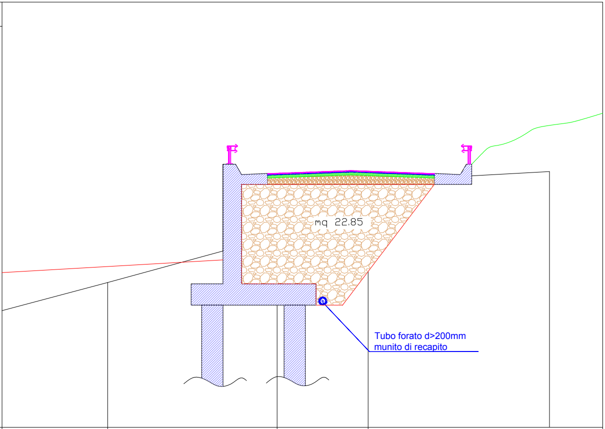
mq 22.85
Tubo forato d>200mm
munito di recapito

142	141	124		
395.45	397.19	399.25	399.62	
	6.38	3.42	6.83	
16.63	10.25	6.83	0.00	

SEZIONE P9

SCALA LUNGHEZZE 1 : 100
SCALA ALTEZZE 1 : 100

381.00

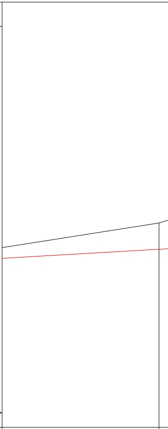

Nome punto		139
Quote		396.72
Distanze parziali	6.04	
Distanze progressive		14.69

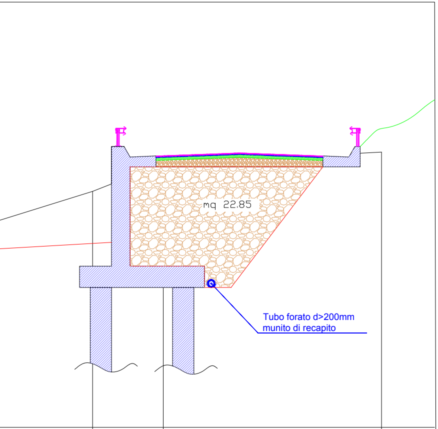
mq 22.85
Tubo forato d>200mm
munito di recapito

	140		122		113
	397.90		398.95		399.32
3.82		2.66		8.21	
	10.87		8.21		0.00

SEZIONE P10

SCALA LUNGHEZZE 1 : 100
SCALA ALTEZZE 1 : 100

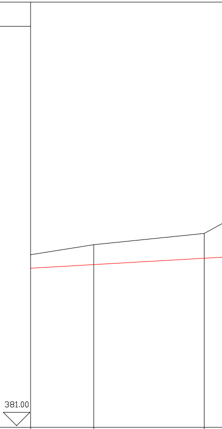

Nome punto	134		133
Quote	395.98		396.40
Distanze parziali		4.15	
Distanze progressive	18.23		14.08

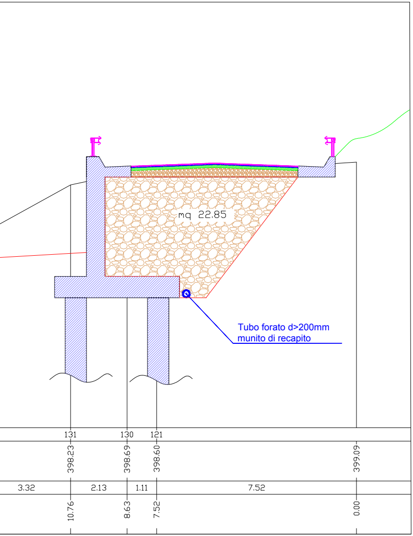

Tubo forato d>200mm
munito di recapito

mq 22.85
131
130
121
398.23
398.69
398.60
399.09
3.32
2.13
1.11
7.52
10.76
8.63
7.52
0.00