CITTA' METROPOLITANA DI PALERMO

AREA: VIABILITA' - EDILIZIA - BENI CULTURALI - DIREZIONE VIABILITA'
Ufficio Progettazione e Gestione OO.PP. Area Nord/Ovest

S.P. N° 4 "DI PORTELLA DI POIRA": SAN CIPIRELLO - CORLEONE

LAVORI DI COMPLETAMENTO PER LA RIPRESA DEI TRATTI IN FRANA - IMPORTO DI EURO 5.350.000,00

CODICE UNICO DI PROGETTO (CUP): D87H20000120002

LIVELLO DI PROGETTAZIONE

PROGETTO ESECUTIVO

REVISIONE N.			

TITOLO ELABORATO

8C Intervento km 8+700
Sezioni stato di fatto

GRUPPO DI PROGETTAZIONE

IL PROGETTISTA

(Ing. Claudio Tascone)		

I COLLABORATORI TECNICI

(Geom. Gaetano Restivo)	(Geom. Vincenzo Ajello)	

GLI ESECUTORI TECNICI

(Geom. Salvatore Grifò)	(Geom. Giuseppe Falletta)	(Geom. Franco Mandalà)

data **03/06/2020**

protocollo **34732**

VISTO IL RUP
(Ing. Giacomina Maria Fasulo)

VERIFICA:

Come da rapporto conclusivo di cui all'art 26 del D. Lgs. n. 50 del 18 Aprile e s.m.in.

n. ____________ del ____________

IL RUP
(Ing. Giacomina Maria Fasulo)

VALIDAZIONE

n. ____________ del ____________

IL RUP
(Ing. Giacomina Maria Fasulo)

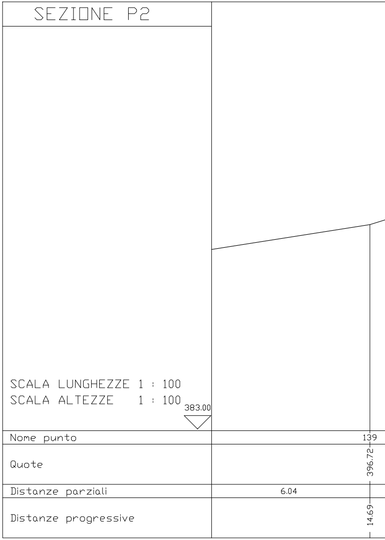
SEZIONE P2
SCALA LUNGHEZZE 1 : 100
SCALA ALTEZZE 1 : 100
383.00
Nome punto
139
Quote
396.72
Distanze parziali
6.04
Distanze progressive
14.69

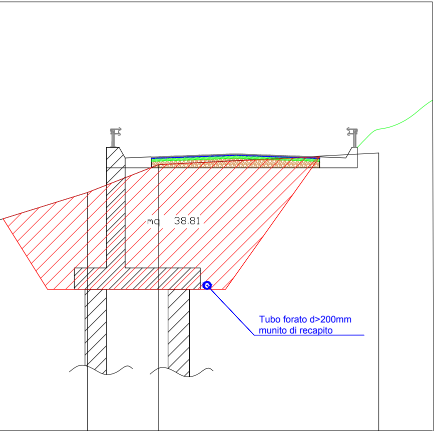

Tubo forato d>200mm
munito di recapito

	140		122		113
	397.90		398.95		399.32
3.82		2.66		8.21	
	10.87		8.21		0.00

SEZIONE P4

SCALA LUNGHEZZE 1 : 100
SCALA ALTEZZE 1 : 100

390.00

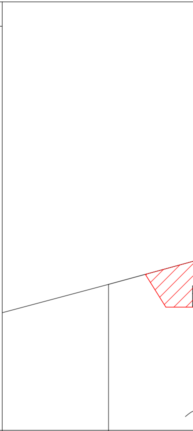

Nome punto	142	
Quote	395.45	
Distanze parziali		6.
Distanze progressive	16.63	

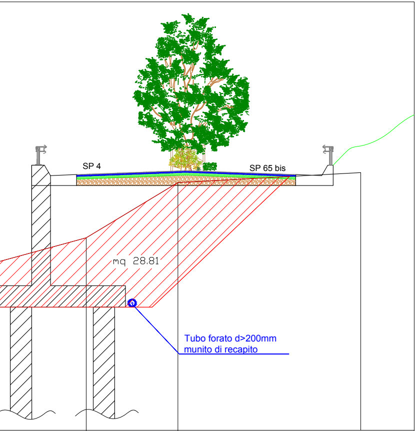
SP 4
SP 65 bis
mq 28.81
Tubo forato d>200mm
munito di recapito

	141		124		
	397.19		399.25		399.62
38		3.42		6.83	
	10.25		6.83		0.00

SEZIONE P3

SCALA LUNGHEZZE 1 : 100
SCALA ALTEZZE 1 : 100

391.00

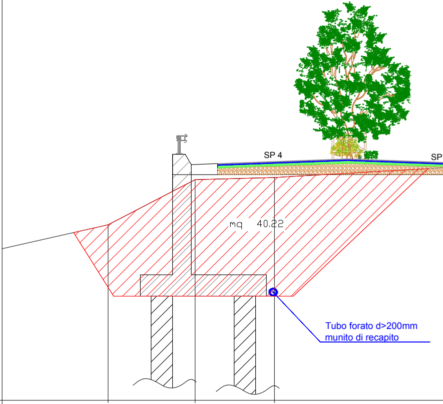
SP 4
SP
mq 40.22
Tubo forato d>200mm
munito di recapito

Nome punto		149		150		125	
Quote		397.55		399.24		399.32	
Distanze parziali	4.95		3.25		2.96		10.44
Distanze progressive		16.65		13.40		10.44	

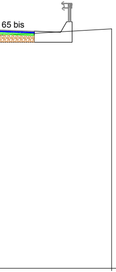

	112
	399.93
	0.00

SEZIONE P6

SCALA LUNGHEZZE 1 : 100
SCALA ALTEZZE 1 : 100

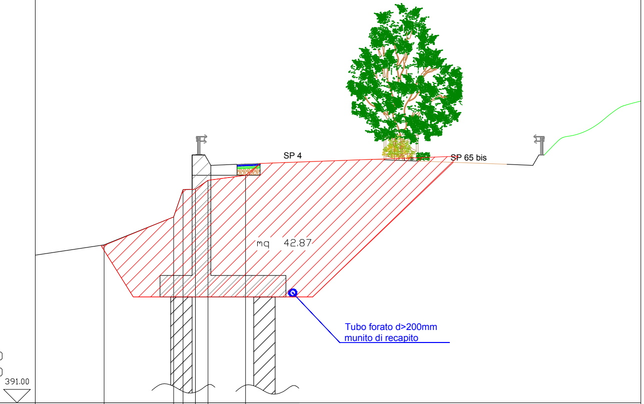
391.00
SP 4
SP 65 bis
mq 42.87
Tubo forato d>200mm
munito di recapito

Nome punto	153		151		152		165		162		163
Quote	396.90		397.94		398.96		398.98		399.31		399.50
Distanze parziali		2.60		0.35		0.46		0.47		1.40	
Distanze progressive	5.28		2.68		2.33		1.87		1.40		0.00

SEZIONE P7

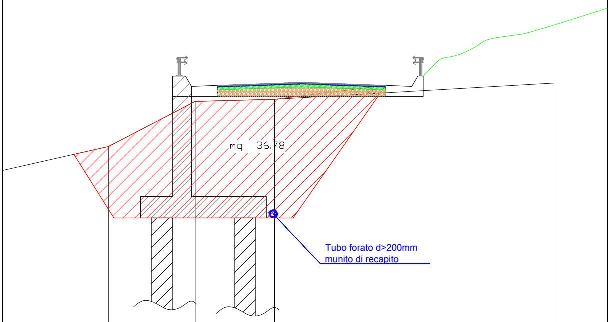
mq 36.78
Tubo forato d>200mm
munito di recapito

SCALA LUNGHEZZE 1 : 100
SCALA ALTEZZE 1 : 100

380.00

Nome punto		149		150		125		112
Quote		397.55		399.24		399.32		399.93
Distanze parziali	4.95		3.25		2.96		10.44	
Distanze progressive		16.65		13.40		10.44		0.00

SEZIONE P8

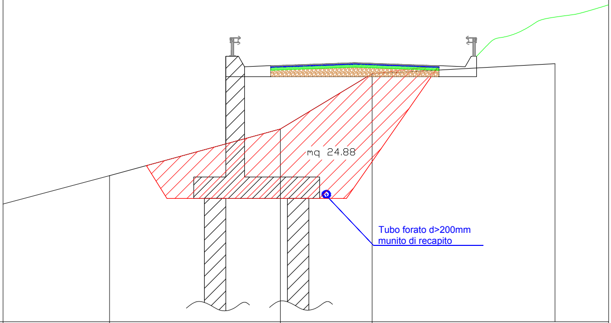
mq 24.88
Tubo forato d>200mm
munito di recapito

SCALA LUNGHEZZE 1 : 100
SCALA ALTEZZE 1 : 100

380.00

Nome punto	142		141		124		
Quote	395.45		397.19		399.25		399.62
Distanze parziali		6.38		3.42		6.83	
Distanze progressive	16.63		10.25		6.83		0.00

SEZIONE P9

SCALA LUNGHEZZE 1 :
SCALA ALTEZZE 1 :

Nome punto
Quote
Distanze parziali
Distanze progressive

SEZIONE P10

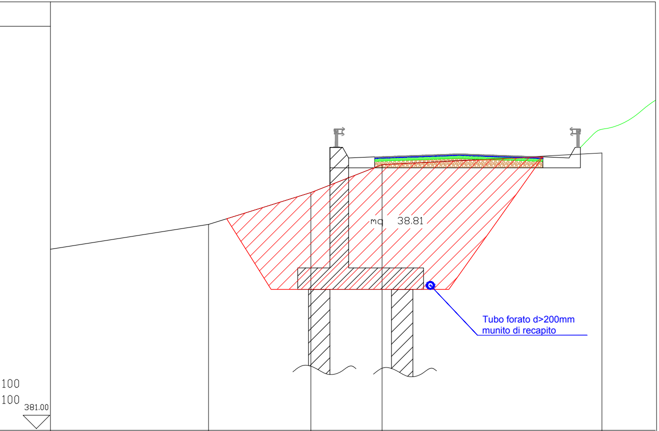
mq 38.81
Tubo forato d>200mm
munito di recapito
100
100
381.00

SCALA LUNGHEZZE 1 : 100
SCALA ALTEZZE 1 : 100

381.00

Nome punto		139		140		122		113
Quote		396.72		397.90		398.95		399.32
Distanze parziali	6.04		3.82		2.66		8.21	
Distanze progressive		14.69		10.87		8.21		0.00

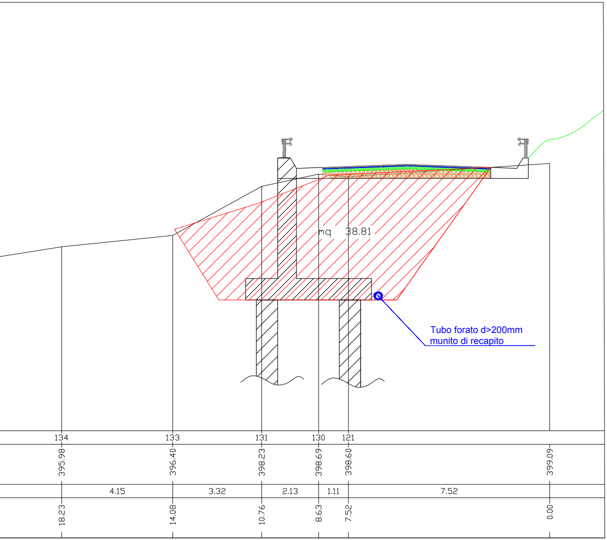
mq 38.81
Tubo forato d>200mm
munito di recapito
134
133
131
130
121
395.98
396.40
398.23
398.69
398.60
399.09
4.15
3.32
2.13
1.11
7.52
18.23
14.08
10.76
8.63
7.52
0.00