PROVINCIA REGIONALE DI PALERMO

DIREZIONE MANUTENZIONE EDIFICI SCOLASTICI,
MANUTENZIONE EDILIZIA SPORTIVA TURISTICA E PER LE ATTIVITA' PRODUTTIVE, NUOVA EDILIZIA SCOLASTICA, PATRIMONIALE, TURISTICO SUSTITIA
Via Maqueda n° 81 - 90133 PALERMO - Tel. 091/7053111 - Fax 091/7053111

REALIZZAZIONE DELL'INTERVENTO DI LAVORI DI MANUTENZIONE STRAORDINARIA DELL'EDIFICIO RETO IN BIBACQUINO VIA BALERMO, PER LA OTTIMIZZAZIONE ENERGETICA E LA RIFUNZIONALIZZAZIONE STRO

Programma Operativo FESR Sicilia 2007/ 2013 ab. Finanziamento dei fondi pubblici relativo ai "Piani Triennali per l'edilizia scolastica" ex L.R. 10/2000 art.2 finalizzato al perseguimento di "incrementare la qualità della infrastruttura scolastica, l'ecosostenibilità e la sicurezza degli edifici scolastici, potenziare le strutture per garantire la partecipazione della persone diversamente abili e quindi finalizzare alla qualità della vita degli studenti"

PROGETTO ESECUTIVO
€. 741.727,84

Palermo, li 12 marzo 2014 **Tav. G.2.IEF- Schemi unifilari e quadri elettrici**

Il Progettista
Ing. Vincenzo Ferro

Si esprime parere tecnico favorevole ai sensi dell'art. 3 comma 7 della legge regionale n° 12 del 12 luglio 2011 e s.m.i.
Palermo lì 26 marzo 2014 Prot. 2604/2014

I collaboratori alla Progettazione
Geom. Salvatore Messina
Geom. Giuseppe Napoli

Il Supporto al R.U.P.
Sig. G. Ghiambalda

Il Responsabile Unico del Procedimento
Prof. Zafeiba Poiasan Mario

SCHEMA ELETTRICO IMPIANTO FOTOVOLTAICO

GENERATORE FOTOVOLTAICO E GRUPPI DI CONVERSIONE

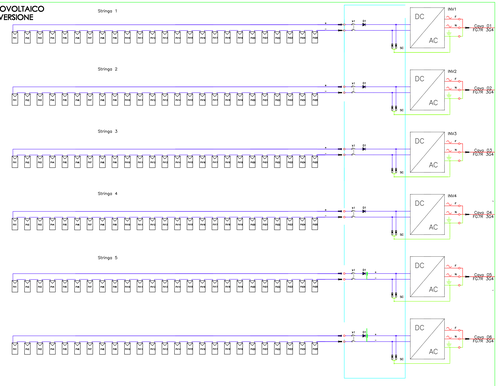

LEGENDA

- Cavo in corrente continua per collegamento dei moduli, del tipo FG7OR 1x4 mmq
- Cavo in corrente alternata per collegamento di quadro di campo del tipo FG7R 3G4
- Cavo giallo-verde per collegamento equipotenziale

FG N. 6 Stringhe 25 moduli tipo 1 da 28 monocristallo da 230 Wp

INV INVERSE da 12 kw

Con integrati:
- DG Sezione generale portafusibile 10 A
- DS Sezionatore 10 A
- SC Scaricatore di sovratensione 400 V
- Connettore ad inserto rapido
- Dispositivo d'interfaccia max 5kW.

QUADRO DI CAMPO

SCHEMA ELETTRICO

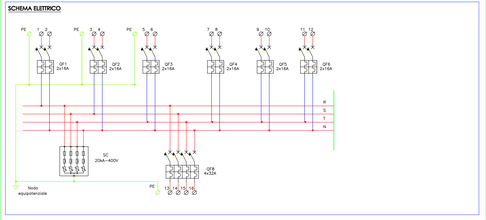

LEGENDA

QF1:7 Interruttore magnetotermico 2x16A Curva C – P=4.5kA	Cavo giallo-verde per collegamento all'impianto di terra NO7Vk 1x16mmq
QF8 Interruttore magnetotermico 4x32A Curva C – P=6kA	Nodo equipotenziale
SC Scaricatore di sovratensione 400V – 20kA	Morsetto per collegamento cavi

QUADRO DI INTERFACCIA

SCHEMA ELETTRICO

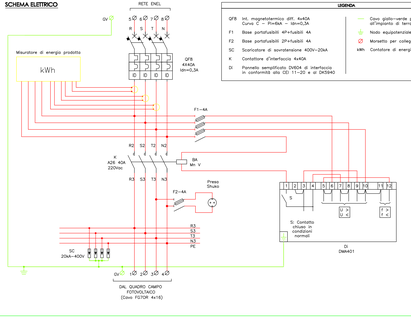

LEGENDA

QF8 Int. magnetotermico diff. 4x40A Curva C – P=6kA – Idn=0,3A	Cavo giallo-verde per collegamento all'impianto di terra NO7Vk 1x16mmq
F1 Base portafusibili 4P+fusibili 4A	Nodo equipotenziale
F2 Base portafusibili 2P+fusibili 4A	Morsetto per collegamento cavi
SC Scaricatore di sovratensione 400V–20kA	kWh Contatore di energia prodotta
K Contattore d'interfaccia 4x40A	
D Pulsante sempifficato DM9241 di interfaccia in conformità alle CEI 11–20 e al DK5940	

QUADRO DI INTERFACCIA

Fronte quadro: scala 1:10

VISTA ESTERNA QUADRO APPARECCHIATURE A FRONTE PORTA

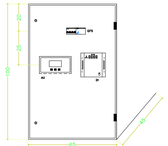

VISTA INTERNA QUADRO POSIZIONAMENTO APPARECCHIATURE

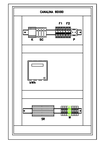

LEGENDA

QF8 Int. magnetotermico diff. 4x40A Curva C – P=6kA – Idn=0,3A	M Morsettiera per i cavi in ingresso e in uscita (FG7OR 4x16 per le fasi e NO7VK 1x16 GV)
F1 Base portafusibili 4P+fusibili 4A	P Presa shuko per l'alimentazione del AU
F2 Base portafusibili 2P+fusibili 4A	SR Sistema di sbarre tritipse
SC Scaricatore di sovratensione 400V–20kA	kWh Contatore di energia prodotta
K Contattore d'interfaccia 4x40A	
D Pulsante sempifficato DM9241 di interfaccia in conformità alle CEI 11–20 e al DK5940	